가스 발생기. 4 set.

① 맨틀을 이용 히팅 가열 가스발생. 방식

② 분사기를 이용하여 가스 발생. 방식 겸용.

③ 쿨러 이용하여 상온(20~22℃) 으로 공급 함.
(염산, 질산, 황산, 암모니아, 포름산 등 사용예정)

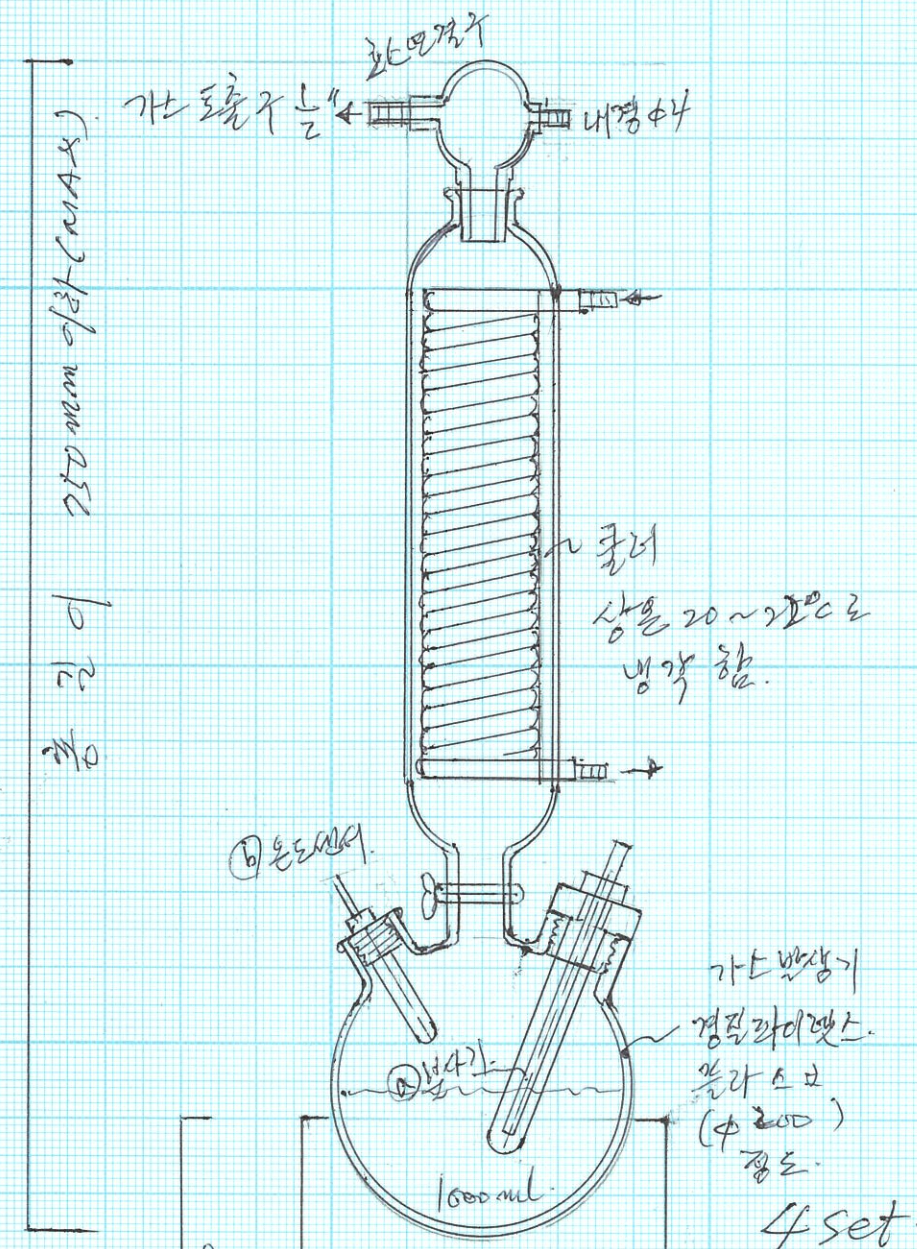

맨틀 500W 에 플라스크를 얹고 100℃로 가열 하여 기화 시킨 다음 상온(20~22℃)로 냉각 하여 가스 공급 함.

4 set.

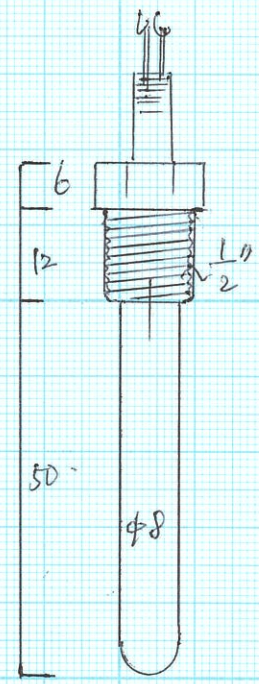

Ⓑ 온도센서 (지급품)
PT 100

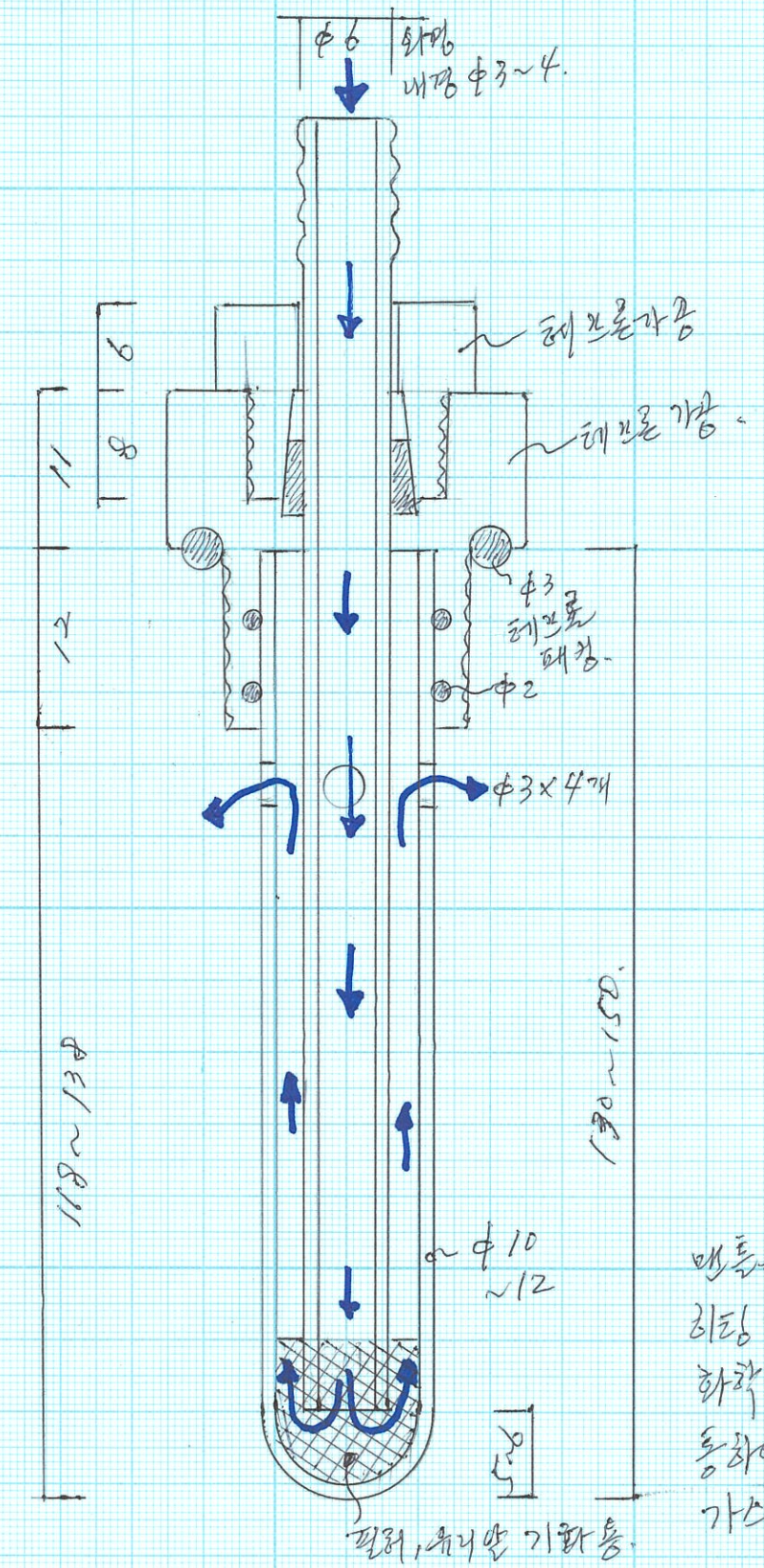

맨틀을 이용하여 히팅 가열이 어려운 화학 물질을 분사기를 통하여 기화 시켜 가스로 공급 함

Ⓐ 분사기
재질 : 경질 파이렉스.

4 set.

㈜ 우진